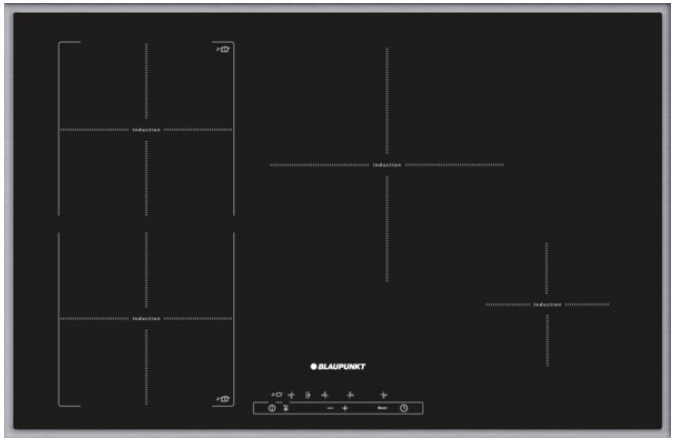

5II84350
Elektro-Kochstelle

Vorgänger:

Vertrieblicher Nachfolger:

EAN-Nr.:
4251003100266

Vertriebsprogramm:

5II84350

Elektro-Kochstelle
Autarkes Induktions-Kochfeld, Glaskeramik

- umlaufender Rahmen
- TouchControl MultiTouch
- 4 Induktions-Kochzonen
- Combizone
- Powerstufe für alle Induktionskochzonen
- Elektronische Regelung in 17 Leistungsstufen.
- Zuschaltbare Warmhaltefunktion für Combizone
- 7-Segment
- 2-stufige Restwärmeanzeige je Kochzone
- Hauptschalter
- Kindersicherung
- Quick Start Funktion
- Restart Funktion
- Sicherheitsabschaltung
- Powermanagement
- Gesamtanschlußwert 7200 W

Zubehör

Sonderzubehör

Verfügbare Farbvarianten

Technische Daten

Ausstattungsmerkmale
Produktbezeichnung/-familie : Kochstelle Glaskeramik
Bauform : Einbaugerät
Energiequelle : Elektro
Anzahl der Kochzonen, die gleichzeitig benutzt werden können : 4
Bedienelemente : Multitouch
Constructa (Timer)
Nischenmaße (mm) : 53 x 780-750 x 490-500
Gerätebreite (mm) : 795
Abmessungen des Gerätes (mm) : 59.0 x 795 x 517
Nettogewicht (kg) : 14.000
Bruttogewicht (kg) : 15.000
Lage der Steuerung : Vorne
Oberflächenfarbe : Edelstahl, schwarz
Rahmenfarbe : Edelstahl
Approbationszertifikate : AENOR, CE
Länge Netzkabel (cm) : 110.0
Abgedichtete Herdplatte : Nein
Heizungen mit Booster : Alle
Leistung der 1.Kochzone (kW) : 2.2
Leistung der 2.Kochzone (kW) : 2.2
Leistung der 3.Kochzone (kW) : 2.4
Leistung der 4.Kochzone (kW) : 1.4
: 3.7
: 3.7
: 3.6
: 1.8

Verbrauchs- und Anschlusswerte
Elektroanschlußwert (W) : 7200
Spannung (V) : 220-240
Frequenz (Hz) : 50; 60
Gerätefarbe : schwarz
Energiequelle : Elektro
Approbationszertifikate : AENOR, CE
Steckerart : ohne Stecker
Abmessungen des verpackten Gerätes (in) : 4.60 x 24.60 x 36.92
Nettogewicht (lbs) : 31
Bruttogewicht (lbs) : 34
Anzahl der Kochzonen, die gleichzeitig benutzt werden können : 4
Länge Netzkabel (cm) : 110.0
Nischenmaße (mm) : 53 x 780-750 x 490-500
Abmessungen des Gerätes (mm) : 59.0 x 795 x 517
Nettogewicht (kg) : 14.000
Bruttogewicht (kg) : 15.000

5II84350
Elektro-Kochstelle
Autarkes Induktions-Kochfeld, Glaskeramik

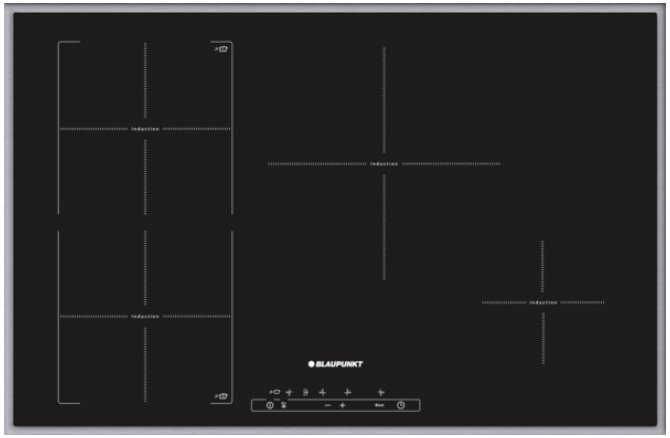

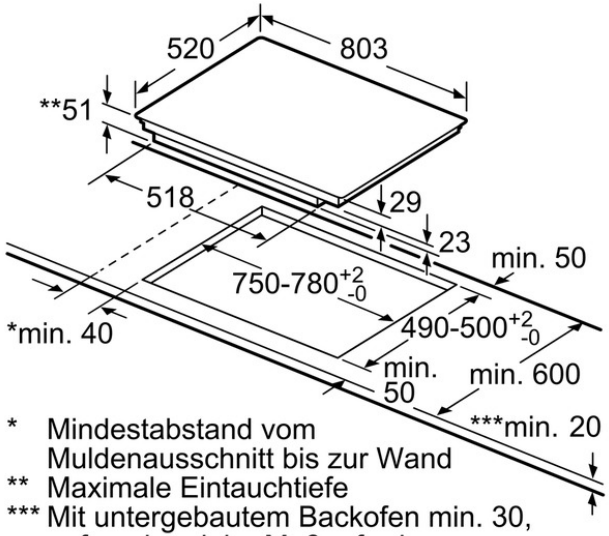

* Mindestabstand vom Muldenausschnitt bis zur Wand
** Maximale Eintauchtiefe
*** Mit untergebautem Backofen min. 30, ggf. mehr; siehe Maßanforderungen des Backofens

Maße in mm