BLAUPUNKT

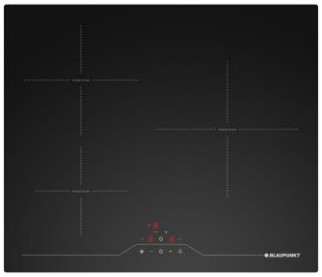

5IB64210
Autarke Elektro-Kochstelle
Glaskeramik mit Multi Control

Leistung / Verbrauch
• Spannung: 220 - 240 V
• Gesamtanschlusswert 7,4 kW
• Kochzonen:
1 x Ø 160 mm, 1.2 kW Strahlungsheizung (max. Powerstufe 1.4 kW)
1 x Ø 200 mm, 2.3 kW Strahlungsheizung (max. Powerstufe 3 kW)
1 x Ø 260 mm, 2.6 kW Strahlungsheizung (max. Powerstufe 3 kW)

Ausstattung / Komfort
• 3 HighSpeed-Kochzonen
• Touch Control mit Timer
• 10 Leistungsstufen
• Digitale Anzeige der Kochstufen
• Hauptschalter mit Stoppfunktion
• Powerstufe für alle Induktionskochzonen
• Kindersicherung
• Restwärmeanzeige je Kochzone
• mit Multi Control, Hauptschalter für Dunstesse
• Topferkennung
• Countdown
Zubehör
• Bedienungsanleitung

Maße
• Gerätemaße: (H/B/T) 57-61,5 x 590 x 520 mm Radius 5
• Einbaumaße: (H/B/T) 57 mm x 555 mm x 486 mm

Sonderzubehör:

Verfügbare Farbvarianten:

Zubehör:

Ausstattungsmerkmale:
Gerätetyp: Kochstelle Glaskeramik
Bauform: Einbaugerät
Energiequelle: Elektro
Anzahl der Kochzonen, die gleichzeitig benutzt werden können: 3
Bedienelemente:
Nischenmaße (mm): 57-61,5 x 555 x 486
Gerätebreite (mm): 590
Abmessungen des Gerätes (mm): 0-4 x 590 x 520
Nettogewicht (kg): 10,5
Bruttogewicht (kg): 13
Restwärmeanzeige: Ja
Lage der Steuerung: Vorne
Art der Steuerung: Touch control mit 7 Segment LED Anzeige
Hauptoberflächenmaterial: Glaskeramik
Oberflächenfarbe: schwarz
Rahmenfarbe: No
Approbationszertifikate: CE
Länge Anschlusskabel (cm):
Material Bedienelemente:
Abgedichtete Herdplatte:
Heizungen mit Booster: Alle 3
Art des Topfträgers:
Naturgasanschluss (BTU):

Verbrauchs- und Anschlusswerte:
Elektroanschlußwert (W): 7400
Gasanschlußwert (W):
Absicherung (A):
Spannung (V): 220-240
Frequenz (Hz): 50; 60
UPC:
Gerätefarbe: schwarz
Energiequelle: Elektro
Gasart:
Alternative Gasart:
Approbationszertifikate: CE
Länge Netzkabel (in):
Steckerart: ohne Stecker
Ausschnittsmaße: x x
Minimum distance from counter front (in):
Minimum distance from rear wall (in):
Abmessungen des Gerätes (in): + x x
Abmessungen des verpackten Gerätes (cm): 71,5 x 65,4 x 12,5
Nettogewicht (lbs):
Bruttogewicht (lbs):
Anzahl der Kochzonen, die gleichzeitig benutzt werden können: 3
Länge Anschlusskabel (cm):
Nischenmaße (mm):
Abmessungen des Gerätes (mm):
Nettogewicht (kg):
Bruttogewicht (kg):
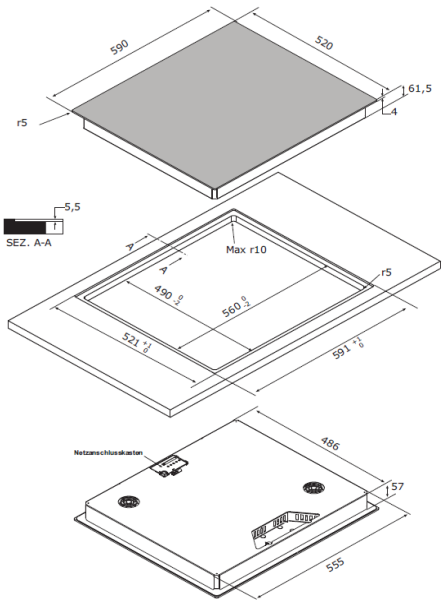
EAN-Nr.:4251003101898