BLAUPUNKT

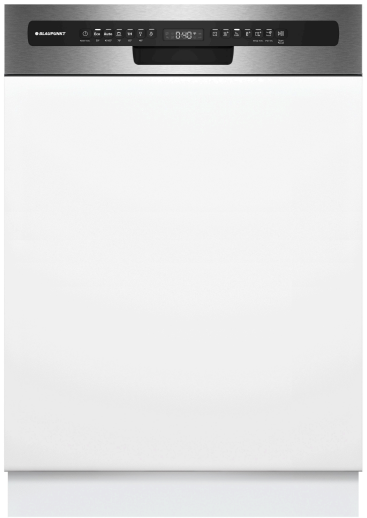

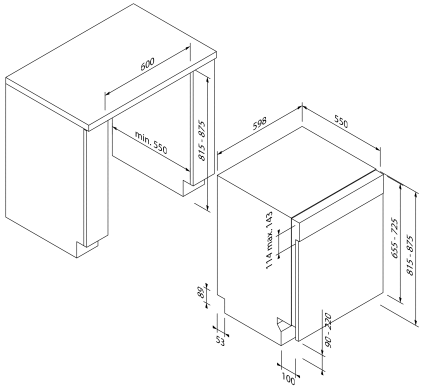

A↑G D

Blaupunkt
5VI6S01HVE
Spüler 60cm integriert Edelstahl

Vorgänger:

Vertrieblicher Nachfolger:

EAN-Nr.:

Vertriebsprogramm:

Teilintegrierter Geschirrspüler, 60 cm, Edelstahl

5VI6S01HVE

- Energieeffizienzklasse[1]: D
- Energie[2] / Wasser[3]: 85 kWh / 9 Liter
- Fassungsvermögen: 14 Maßgedecke
- Programmdauer[4]: 4:30 (h:min)
- Geräusch: 46 dB(A) re 1 pW
- Geräusch-Effizienzklasse: C
- 6 Programme: Eco 50 °C, Auto 45-65 °C, Intensiv 70 °C, 1h 65 °C, Glas 40 °C, Prerinse
- 4 Sonderfunktionen: Extra Dry, Half Load, BabyBottle+, VarioSpeed Plus
- Maschinenpflegeprogramm
- Wärmetauscher
- Aquasensor
- Dosier Assistent
- BLDC-Motor
- Reiniger-Automatik
- Selbstreinigendes Sieb mit 3-fach Wellen-Filtersystem
- Innenbehälter/Boden: Edelstahl/Polinox
- Vario-Korbsystem
- FlexSchublade 2
- Höhenverstellbarer Oberkorb mit Rackmatic (3-stufig)
- Komfortrollen im Unterkorb
- Korbstopper (Rack Stopper) gegen ein Überrollen des Unterkorbes
- Klappstachelreihen im Unterkorb (2x)
- Tassenablage im Oberkorb (2-teilig)
- Bedienblende mit Klartext (englisch)
- Elektrische Restzeitanzeige in Minuten
- Elektrische Zeitvorwahl: 1-24 Stunden
- Aqua Stop
- Tastensperre
- Glasschutz-Technik
- Inkl. Dampfschutz-Blech
- Gerätemaße (H x B x T): 81.5 cm x 59.8 cm x 57.3 cm

[1] auf einer Energieeffizienzklassen-Skala von A bis G

[2]Energieverbrauch kWh/100 Betriebszyklen (im Programm Eco 50 °C)

[3] Wasserverbrauch in Liter pro Betriebsszyklus (im Programm Eco 50 °C)

 # Programmdauer im Programm Eco 50 °C

** Garantiebedingungen finden Sie unter G02*

Zubehör

Zusätzlich erhältliches Zubehör

- 5VZ0BI02 Verblendungsleisten Edelstahl 81,5 cm

Verfügbare Farbvarianten

Technische Daten

Ausstattungsmerkmale
Energieeffizienzklasse (EU 2017/1369) : D
Energieverbrauch des eco-Programms pro 100 Betriebszyklen (EU 2017/1369) : 85
Höchste Anzahl von Maßgedecken (EU 2017/1369) : 14
Wasserverbrauch in Litern im eco-Programm pro Betriebszyklus (EU 2017/1369) : 9,0
Programmdauer (EU 2017/1369) : 4:30
Luftschallemissionen (EU 2017/1369) : 46
Luftschallemissionsklasse (EU 2017/1369) : C
Reinigungsklasse : A
Wasserverbrauch : 9,0
Geschätzter Jahresverbrauch Wasser (bei 220 Standardprogrammen) : 1980
Bauform : Eingebaut
Arbeitsplatte abnehmbar : Nein
Dekorrahmen/ - platte : Nicht möglich
Höhe der Arbeitsplatte : 0
Gerätehöhe : 815
Höhenverstellbare Füße : Ja - alle von vorne
Höhenverstellung max. : 60
Verstellbarer Sockel : Horizontal und Vertikal
Nettogewicht : 31,6
Bruttogewicht : 35,1
Anschlusswert : 2400
Absicherung : 10
Spannung : 220-240
Länge Anschlusskabel : 175,0
Steckerart : Schuko-/Gardy.m.Erdung
Länge Zulaufschlauch : 165
Länge Ablaufschlauch : 190
Durchlauferhitzer : Ja
Beschreibung
Wassersicherheitssystem : 3-fach Wasserschutz 24h
Kindersicherungseinrichtungen : Tastensperre
Enthärtungsanlage : Ja
Oberkorbtyp : LOW
Oberkorb verstellbar : Rackmatic 3-stufig
Unterkorbtyp : LOW
3. Beladungsebene : Beladungsebene 1.0
Sonderzubehör : 5VZ0BI02
Anzahl Maßgedecke : 14
Blendenfarbe : Schwarz
Gehäusefarbe/-material : lackiert
Abmessungen des Gerätes : 815 x 598