BLAUPUNKT

Teilintegrierter Geschirrspüler, 60 cm Edelstahl, 5VI5S02HTE

- Energieeffizienzklasse[1]: D
- Energie[2] / Wasser[3]: 82 kWh / 9.5 Liter
- Fassungsvermögen: 12 Maßgedecke
- Programmdauer[4]: 3:45 (h:min)
- Geräusch: 48 dB(A) re 1 pW
- Geräusch-Effizienzklasse: C
- 5 Programme: Eco 50 °C, Auto 45-65 °C, Intensiv 70 °C, 1 Hour 65 °C, Prerinse
- 3 Sonderfunktionen: Extra Dry, BabyBottle+, VarioSpeedPlus
- Maschinenpflegeprogramm
- Wärmetauscher
- Aqua- und Beladungssensor
- DosierAssistent
- Reiniger-Automatik
- Selbstreinigendes Sieb mit 3-fach Wellen-Filtersystem
- Innenbehälter/Boden: Edelstahl/Polinox
- Vario-Korbsystem
- Höhenverstellbarer Oberkorb
- Komfortrollen im Unterkorb
- Korbstopper (Rack Stopper) gegen ein Überrollen des Unterkorbes
- Klappstachelreihen im Unterkorb (2x)
- Variabler Besteckkorb im Unterkorb
- Tassenablage im Oberkorb (2-teilig)
- Bedienung von oben
- Bedienblende mit Klartext (englisch)
- Elektrische Restzeitanzeige in Minuten
- Elektrische Zeitvorwahl: 1-24 Stunden
- Aqua Stop
- Tastensperre
- Glasschutz-Technik
- Inkl. Dampfschutz-Blech
- Gerätemaße (H x B x T): 81.5 cm x 59.8 cm x 57.3 cm

Sonderzubehör:

5AV10001 : Verblendungs-u.Befestigungssatz 81,5 cm

Verfügbare Farbvarianten:

5VI5S02HTE : Spüler 60cm integriert Edelstahl

Zubehör:

Ausstattungsmerkmale:

Energieeffizienzklasse:
Reinigungsklasse: A
Wasserverbrauch (l): 9,5
Geschätzter Jahresverbrauch Strom (kWh):
Geschätzter Jahresverbrauch Strom (bei 220)
Standardprogrammen:
Geschätzter Jahresverbrauch Wasser (bei 220
Standardprogrammen) (l): 2090
Bauform: Eingebaut
Arbeitsplatte abnehmbar: Nein
Dekorrahmen/ - platte: Nicht möglich
Höhe der Arbeitsplatte (mm): 0
Gerätehöhe (mm): 815
Höhenverstellbare Füße: Ja - von vorne
Höhenverstellung max. (mm): 60
Verstellbarer Sockel: Horizontal und Vertikal
Nettogewicht (kg): 35,090
Bruttogewicht (kg): 37,4
Anschlusswert (W): 2400
Absicherung (A): 10
Spannung (V): 220-240
Frequenz (Hz): 50; 60
Länge Anschlusskabel (cm): 175
Steckerart: Schuko-/Gardy.m.Erdung
Länge Zulaufschlauch (cm): 165
Länge Ablaufschlauch (cm): 190
Durchlauferhitzer: Ja
Beschreibung Wassersicherheitssystem: 3-fach Wasserschutz 24h
Kindersicherungseinrichtungen: Tastensperre
Enthärtungsanlage: Ja
Oberkorbtyp: LOW
Oberkorb verstellbar: Einfach
Oberkorb Ablage:

Verbrauchs- und Anschlusswerte:

Energieeffizienzklasse: D
Energieverbrauch des eco-Programms pro 100
Betriebszyklen (EU 2017/1369): 82
Höchste Anzahl von Maßgedecken (EU 2017/1369): 12
Wasserverbrauch in Litern im eco-Programm pro
Betriebszyklus (EU 2017/1369): 9,5
Programmdauer (EU 2017/1369): 3:45
Luftschallemissionen (EU 2017/1369): 48
Luftschallemissionsklasse (EU 2017/1369): C
Energieeffizienzklasse:
Reinigungsklasse: A
Wasserverbrauch (l): 9,5
Geschätzter Jahresverbrauch Strom (kWh):
Geschätzter Jahresverbrauch Strom (bei 220)
Standardprogrammen:
Geschätzter Jahresverbrauch Wasser (bei 220
Standardprogrammen) (l): 2090
Bauform: Eingebaut

EAN-Nr.:4251003106091

23-06-2021

Maße in mm

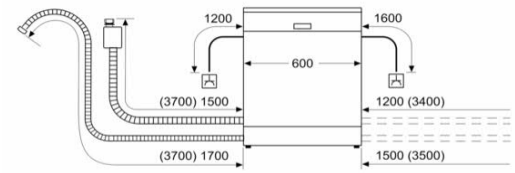

⏚ Steckdose
( ) Werte mit Verlängerungssatz

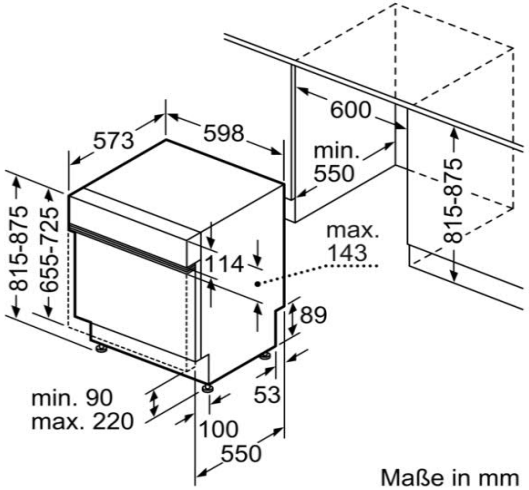

Maße in mm