BLAUPUNKT

5VF770IA
Geschirrspüler 60 cm
Vollintegrierbar

- Fassungsvermögen: 14 Maßgedecke
- Energieeffizienzklasse: A++
- Energieverbrauch im Programm Eco 50 °C: 266 kWh/Jahr auf der Grundlage von 280 Standardreinigungszyklen bei Kaltwasserbefüllung und dem Verbrauch der Betriebsarten mit geringer Leistungsaufnahme. Der tatsächliche Energieverbrauch hängt von der Art der Nutzung des Geräts ab.
- Energieverbrauch im Programm Eco 50 °C: 0.93 kWh
- Leistungsaufnahme ausgeschaltet / nicht ausgeschaltet: 0.1 W / 0.1 W
- Wasserverbrauch im Programm Eco 50 °C: 2660 Liter/Jahr, auf der Grundlage von 280 Standardreinigungszyklen. Der tatsächliche Wasserverbrauch hängt von der Art der Nutzung des Geräts ab.
- Wasserverbrauch im Programm Eco 50 °C: 9.5 l
- Trocknungseffizienzklasse A auf einer Skala von G (geringste Effizienz) bis A (höchste Effizienz)
- Die Informationen beziehen sich auf das Programm Eco 50 °C. Dieses Programm ist zur Reinigung normal verschmutzten Geschirrs geeignet und in Bezug auf den kombinierten Energie- und Wasserverbrauch am effizientesten.
- Programmdauer im Programm Eco 50 °C: 210 min
- Dauer des nicht ausgeschalteten Zustands: 0 min
- Geräusch: 46 dB(A) re 1 pW
- Energieverbrauch bei Warmwasseranschluss im Programm Eco 50 °C: 0.7 kWh
- Wasserverbrauch im Programm Auto 45-65 °C: ab 7 l, je nach Verschmutzung
- 5 Programme: Intensiv 70 °C, Auto 45-65 °C, Eco 50 °C, 1h 65 °C, Vorspülen
- 1 Sonderfunktion: VarioSpeedPlus
- Machine Care
- 4 Reinigungstemperaturen
- Durchlauferhitzer mit integriertem Pumpensystem
- DosierAssistent
- BLDC-Motor
- Aqua-Sensor, Beladungs-Sensor
- Reiniger-Automatik
- Wärmetauscher
- Wechselspül-Technik
- Regenerier-Elektronik
- Selbstreinigendes Sieb mit 3-fach Wellen-Filtersystem
- Innenbehälter: Edelstahl
- Bedienung von oben
- Elektrische Restzeitanzeige in Minuten
- Akustisches Programmende-Signal
- Infolight blau
- Farbe Anzeige-Elemente: rot
- Elektrische Zeitvorwahl: 1-24 Stunden
- Elektrische Nachfüllanzeige für Salz
- Elektrische Nachfüllanzeige für Klarspüler
- Vario-Korbsystem
- VarioSchublade
- XXL-Geschirrkörbe in silber
- Höhenverstellbarer Oberkorb mit Rackmatic (3-stufig)
- Klappstachelreihen im Unterkorb (2x)
- Tassenablagen im Oberkorb (2x)
- Aqua-Stop mit Garantie
- ServoSchloss®
- Glasschutz-Technik
- Von vorne verstellbarer hinterer Gerätefuß
- Incl. Dampfschutz-Blech
- Gerätemaße (HxBxT): 81.5 x 59.8 x 55 cm

Sonderzubehör:

5AV10002 : Verblendungs-u.Befestigungssatz 81,5 cm

Verfügbare Farbvarianten:

5VF770IA : Spüler vollintegriert 60cm

Zubehör:

Ausstattungsmerkmale:

Energieeffizienzklasse:
Reinigungsklasse: A
Wasserverbrauch (l): 9,5
Geschätzter Jahresverbrauch Strom (kWh):
Geschätzter Jahresverbrauch Wasser (bei 200 h Standardprogrammen) (l):
Geschätzter Jahresverbrauch Strom (bei 220) Standardprogrammen: 205
Geschätzter Jahresverbrauch Wasser (bei 220) Standardprogrammen: 2090
Bauform: Eingebaut
Arbeitsplatte abnehmbar: Nein
Dekorrahmen/ - platte: Nicht möglich
Höhe für Unterbau (mm): 815
Gerätehöhe (mm): 815
Höhenverstellbare Füße: Ja - nur vorne
Höhenverstellung Füße maximal (mm): 60
Verstellbarer Sockel: Horizontal und Vertikal
Nettogewicht (kg): 34,0
Bruttogewicht (kg): 36,0
Anschlusswert (W): 2400
Absicherung (A): 10
Spannung (V): 220-240
Frequenz (Hz): 50; 60
Länge Netzkabel (cm): 175
Steckerart: Schuko-/Gardy.m.Erdung
Länge Zulaufschlauch (cm): 165
Länge Ablaufschlauch (cm): 190
Durchlauferhitzer: Ja
Beschreibung Wassersicherheitssystem: 3-fach Wasserschutz 24h
: Nein
Enthärtungsanlage: Ja

Verbrauchs- und Anschlusswerte:

Marke:
Internationale Bestellbezeichnung: 5VF770IA
Anzahl an Maßgedecken: 14
Energieeffizienzklasse (2010/30/EC): A++
Jährlicher Energieverbrauch (kWh/annum) (2010/30/EC): 266
Energieverbrauch (kWh): 0,93
Leistungsaufnahme im unausgeschalteten Zustand (W) (2010/30/EC): 0,10
Energieverbrauch im ausgeschalteten Modus (W) (2010/30/EC): 0,10
Jährlicher Wasserverbrauch (l/annum) (2010/30/EC): 2660
Trocknungsklasse: A
Vergleichsprogramm: Eco
Programmdauer Vergleichsprogramm (min): 210
Dauer des unausgeschalteten Zustands (min) (2010/30/EC): 0
Schallleistung (dB(A) re 1 pW): 46
Art der Installation: Vollintegrierbar
UPC:
Panel ready: Ja
Verfügbare Farbvarianten:
Geräusch (dB):
Anschlusswert (W): 2400
Absicherung (A): 10
Spannung (V): 220-240
Frequenz (Hz): 50; 60
Geschätzter Jahresverbrauch Strom (kWh):
Energy Star Qualified: Nein
: Nein
Steckerart: Schuko-/Gardy.m.Erdung
Länge Netzkabel (in):
Länge Anschlusskabel:
Länge Zulaufschlauch (in):
Ausschnittsmaße: x x
Abmessungen des verpackten Gerätes (in): 34.64 x 25.98 x 26.37
Nettogewicht (lbs): 75
Bruttogewicht (lbs): 79
Werkstoff Innenbehälter: Edelstahl
Behälterart:
ADA Compliant: Ja
Gerätefarbe: Nicht zutreffend
Nischenmaße (mm): 815-875 x 600 x 550
Geräteabmessungen (in): x x
Länge Netzkabel (cm): 175
Länge Ablaufschlauch (cm): 190
Länge Zulaufschlauch (cm): 165
Durchlauferhitzer: Ja
Wasserverbrauch (l): 9,5

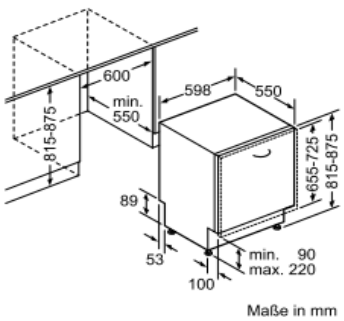

Maße in mm