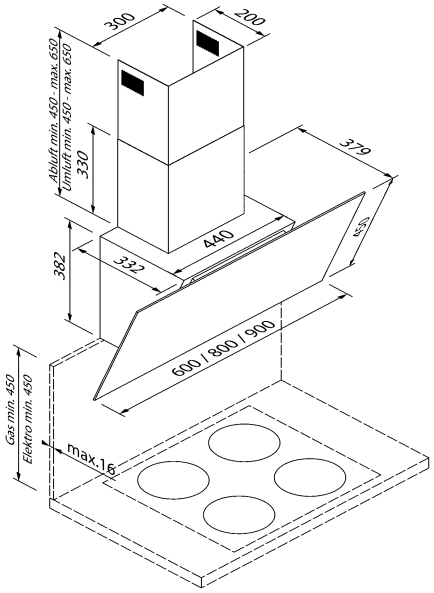

EAN-Nr.: 4251003108194

5DL69850
90cm Kopffreihaube, Schwarzglas

Leistung / Verbrauch
- Energie-Effizienzklasse: A
- Durchschnittlicher Energieverbrauch: 41,0 kW/Jahr
- Lüfter-Effizienzklasse: A
- Beleuchtungs-Effizienzklasse: A
- Fettfilter-Effizienzklasse: B
- Gesamtanschlusswert: 252 W
- Spannung: 220-240 V

Ausstattung / Komfort
- Glasschirm schwarz
- Für Wandmontage über Kochfeldern
- Wahlweise Abluft- oder Umluftbetrieb (für Umluftbetrieb wird ein Starterset benötigt)
- Lüfterleistung 4-stufig (3 Leistungsstufen + 1 Intensivstufen) regelbar durch Touch Control mit LED-Anzeige
- Intensivstufen mit automatischer Rückstellung
- Automatischer Gebläsenachlauf
- Elektronische Steuerung
- Kraftvolles und leises Gebläse
- Randabsaugung
- Gleichmäßige, helle Beleuchtung mit 2 x 1,1 W LED Lampen
- Beleuchtungsstärke: 200 Lux
- Farbtemperatur: 3.000 oder 4.000 K
- Metallfettfilter, spülmaschinengeeignet
- Multicontrol

Maße
- Gerätemaße Abluft (HxBxT): 837-899x900x380 mm
- Gerätemaße Umluft (HxBxT): 960-1022x900x380 mm

Zubehör:

Sonderzubehör:
- 5Z9100X1: Aktivkohlefilter für Umluftbetrieb
- 5Z9100X2: Aktivkohlefilter-Longlife für Umluftbetrieb
- 5Z9117X3: Schachtverlängerung, 500mm, schwarz
- 5Z9117X4: Schachtverlängerung, 990mm, schwarz

Verfügbare Farbvarianten:

Ausstattungsmerkmale:
Gerätetyp: Kopffreihaube
Farbe des Kamins: Schwarz
Bauart: Wandesse
Approbationszertifikate: CE, UKCA
Länge Anschlusskabel (cm): 150
Nischenmaße (mm): 382x900x380
Höhe des Kamins: 455 / 640 mm
Höhe des Gerätes ohne Kamin (mm): 382
Nettogewicht (kg): 14,1
Steuerung: Touch Control
Regelung der Leistungsstufen: 3 + Intensiv
Max. Gebläseleistung-Abluftbetrieb (m3/h): 590
Gebläseleistung bei Intensivstufe-Umluftbetrieb: 400
Max. Gebläseleistung-Umluftbetrieb (m3/h): 390
Gebläseleistung bei Intensivstufe-Abluftbetrieb (m³/h):740
Schallleistung (dB(A) re 1 pW): 62
Durchmesser des Abluftstutzens (mm): 150/120
Material des Fettfilters: Aluminium
Geruchsfilter: Nein
Art der Luftführung: Umrüstbar
Anzahl der Lampen (Stück): 2
Art der Lampen: LED
Gesamtleistung der Lampen (W): 2x1,1
Filterwechsel Erinnerung: Nein

Verbrauchs- und Anschlusswerte:
Anschlusswert (W): 252
Absicherung (A): No
Spannung (V): 220-240
Frequenz (Hz): 50-60
Steckerart: Schuko
Art der Installation: Wand
Gehäusematerial: Lackiertes Gehäuse
Approbationszertifikate: CE, UKCA
Steckerart: Schuko
Abmessungen des Gerätes, mit Kamin:
Abluft (HxBxT): 837-899x900x380 mm
Umluft (HxBxT): 960-1022x900x380 mm
Abmessungen des verpackten Gerätes: 98,9 x 49,9 x 57,9cm
Nettogewicht (kg): 14,10
Bruttogewicht (kg): 17,80
Lage des Gebläses: Motor im Gehäuse
Ablaufrichtung: nach oben
Rückstauklappe: Ja
Länge Anschlusskabel (cm): 150