BLAUPUNKT

**5DG69650**
**90 cm**

**Leistung / Verbrauch**
• Spannung: 220 – 240 V
• Gesamtanschlusswert: 272 W
• Energie-Effizienzklasse: A+*
• Durchschnittlicher Energieverbrauch: 92,9 kWh/Jahr*
• Lüfter-Effizienzklasse: A*
• Beleuchtungs-Effizienzklasse: A*
• Fettfilter-Effizienzklasse: B*
• Geräusch min./max. Normalstufe: 53/68 dB*
• Lüfterleistung max. Normalstufe / Intensivstufe*:
- bei Abluftbetrieb max./Int.: 570 m3/h / 700 m3/h
- bei Umluftbetrieb max./Int.: 420 m3/h / 440 m3/h

* Gemäß EU-Regulierung Nr. 65/2014 / Lüfterleistung nach EN 61591

**Ausstattung / Komfort**
• Edelstahl und Glas
• Für Wandmontage über Kochstellen
• Wahlweise Abluft- oder Umluftbetrieb (für Umluftbetrieb wird ein Starterset benötigt)
• Lüfterleistung 4-stufig (3 Leistungsstufen + 1 Intensivstufe) regelbar über Soft-Drucktasten
• Intensivstufen mit automatischer Rückstellung
• Kraftvolles und leises Gebläse
• Gleichmäßige, helle Beleuchtung mit 2 x 2 W LED-Lampen
• Beleuchtungsstärke: 160 Lux
• Farbtemperatur: 3.000 K
• Metallfettfilter, spülmaschinengeeignet
• inkl. Abluftschacht

**Maße**
• Gerätemaße Abluft (H/B/T): 768-1043 x 900 x 360 mm
• Gerätemaße Umluft (H/B/T): 768-1043 x 900 x 360 mm

**Zubehör:**

**Sonderzubehör:**
• 5Z9100X1: Kohlefilter
• 5Z 9119X1: Schachtverlängerung Oberkamin Edelstahl 990 mm

**Verfügbare Farbvarianten:**

**Ausstattungsmerkmale:**
• Gerätetyp: T-Shape
• Farbe des Kamins: Edelstahl
• Bauart: Wand
• Approbationszertifikate: CE
• Länge Anschlusskabel (cm): 150
• Höhe des Kamins (mm): 768/1043
• Höhe des Gerätes ohne Kamin (mm): 43
• Nettogewicht (kg): 15,0
• Steuerung: Push buttons
• Regelung der Leistungsstufen: 3 + Intensivstufe
• Max. Gebläseleistung-Abluftbetrieb (m3/h): 570
• Anzahl der Lampen (Stck): 2
• Schallleistung max. Stufe (dB(A) re 1 pW): 68
• Schallleistung int. Stufe (dB(A) re 1 pW): 72
• Durchmesser des Abluftstutzens (mm): 150
• Material des Fettfilters: Aluminum
• Geruchsfilter: Optional
• Art der Luftführung: nach oben
• Benötigtes Zubehör: Ja
• Art der Lampen: LED
• Gesamtleistung der Lampen (W): 2
• Filterwechsel Erinnerung: nein

**Verbrauchs- und Anschlusswerte:**
• Anschlusswert (W): 125
• Spannung (V): 220-240
• Frequenz (Hz): 50
• Steckerart: EU
• Art der Installation: Wand
• Gehäusematerial: Edelstahl/Glas
• Approbationszertifikate: CE
• Steckerart: EU
• Benötigter Abstand zwischen Mulde / Herd: 500 Elektrisch / 650 Gas
• Lage des Gebläses: Motor im Gehäuse
• Ablaufrichtung: nach oben
• Länge Anschlusskabel (cm): 150
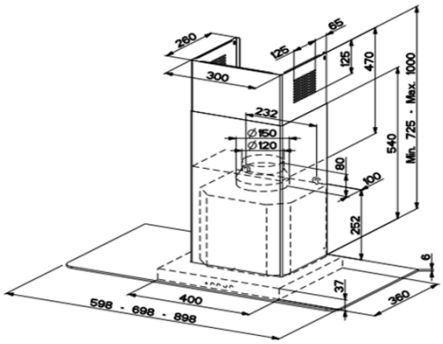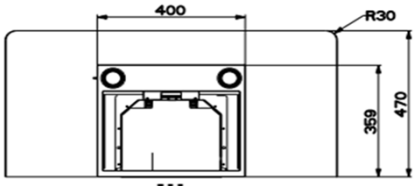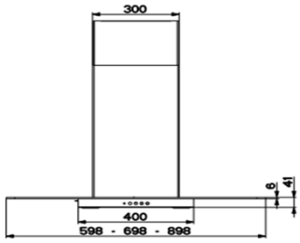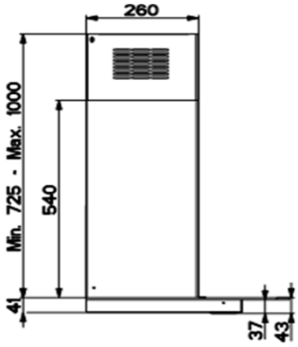
EAN-Nr.: 4251003103182