BLAUPUNKT

5DD72553
Edelstahl
Deckenluefter 100x50 cm

Leistung / Verbrauch

• Energie-Effizienzklasse: B
• Durchschnittlicher Energieverbrauch: 51,4 kW/a
• Lüfter-Effizienzklasse: B
• Beleuchtungs-Effizienzklasse: A
• Fettfilter-Effizienzklasse: C
• Schallleistung (dB(A) re 1 pW): 49 / 65 dB
• 100x50x5,5
• Edelstahl
• für Deckenmontage über Kochinseln
• Wahlweise Abluft- oder Umluftbetrieb
• Metall-Fettfilter, spülmaschinengeeignet
• Lüfterleistung 4-stufig
• (3 Leistungsstufen + 1 Intensivstufe) regelbar durch Fernbedienung oder Multi-control Kochfeld
• Intensivstufen mit automatischer Rückstellung
• Kraftvolles und leises Gebläse
• Gleichmäßige, helle Beleuchtung mit 2x2,7 W LED-Modulen - Option Dimmerbar sowohl Staerke als auch Farbtemperatur
• Durchschnittliche Beleuchtungsstärke des Beleuchtungssystems auf der Kochoberfläche : Lux
• Farbtemperatur : 4000 K fix - Option Dimmerbar sowohl Staerke als auch Farbtemperatur
• Leistung nach EN 61591:
Max. Gebläseleistung-Abluftbetrieb (m3/h): 545
Gebläseleistung bei Intensivstufe-Abluftbetrieb (m³/h):627
Max. Gebläseleistung-Umluftbetrieb (m3/h): 408
Gebläseleistung bei Intensivstufe-Umluftbetrieb (m³/h):470
•

• Gerätemaße Abluft (HxBxT): 5,5 x 1000 x 500 mm
• Gerätemaße Umluft (HxBxT): 5,5 x 1000 x 500 mm
Einbau Min. 305 - Max. 367

Zubehör:

Sonderzubehör:
5Z9113X1 EG18751

Verfügbare Farbvarianten:

Ausstattungsmerkmale:
Gerätetyp: Deckenluefter
Approbationszertifikate: CE
Länge Anschlusskabel (cm): 150
Nischenmaße (mm): min.305-max.367 x 930 x 419
Netto Gewicht (kg): 17,76
Anzahl der Lampen (Stck): 2
Durchmesser des Abluftstutzens (mm): 150
Material des Fettfilters:Aluminium

Verbrauchs- und Anschlusswerte:
Gesamtanschlusswert:(W): 265,4
Absicherung (A):
Spannung (V): 220/240
Frequenz (Hz): 50/60
Steckerart: Schuko
Haubenkorpus: Edelstahl
Abstand vom Kochfeld:
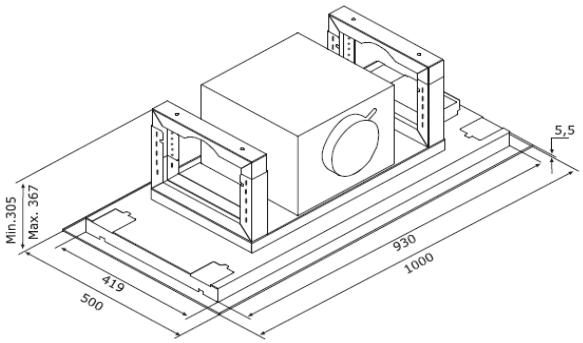
EAN-Nr.:4251003102451