BLAUPUNKT

EAN-Nr.:4251003101614

5DD72551
Edelstahl
Deckenluefter 100x50 cm

Leistung / Verbrauch

• Energie-Effizienzklasse: B
• Durchschnittlicher Energieverbrauch: 68,8 kW/a
• Lüfter-Effizienzklasse: B
• Beleuchtungs-Effizienzklasse: A
• Fettfilter-Effizienzklasse: C
• Gesamtanschlusswert: 274 W
• Spannung: 220/240V

Ausstattung / Komfort
• 100x50x5,5
• Edelstahl
• für Deckenmontage über Kochinseln
• Wahlweise Abluft- oder Umluftbetrieb
• Metall-Fettfilter, spülmaschinengeeignet
• Lüfterleistung 4-stufig
• (3 Leistungsstufen + 1 Intensivstufe) regelbar durch Fernbedienung oder Multi-control Kochfeld
• Intensivstufen mit automatischer Rückstellung
• Kraftvolles und leises Gebläse
• Gleichmäßige, helle Beleuchtung mit 4x3,5 W LED-Modulen
• Durchschnittliche Beleuchtungsstärke des Beleuchtungssystems auf der Kochoberfläche : 393,4 Lux
• Farbtemperatur : 4000 K
•

Zubehör

• Gerätemaße Abluft (HxBxT): 5,5 x 1000 x 500 mm
• Gerätemaße Umluft (HxBxT): 5,5 x 1000 x 500 mm
Einbau Min. 305 - Max. 367

Zubehör:
5Z9113X1 EG18751

Sonderzubehör:

Verfügbare Farbvarianten:

Ausstattungsmerkmale:
Gerätetyp: Deckenluefter
Farbe des Kamins: Kein
Bauart: Deckenluefter
Approbationszertifikate: CE
Länge Anschlusskabel (cm): 150
Nischenmaße (mm):
Höhe des Kamins: kein
Höhe des Gerätes ohne Kamin (mm): 5,5
Nettogewicht (kg): 17,76
Steuerung: Fernbedienung oder Multi-control Kochfeld
Regelung der Leistungsstufen: 3 + Intensiv
Max. Gebläseleistung-Abluftbetrieb (m3/h): 505
Gebläseleistung bei Intensivstufe-Abluftbetrieb (m3/h) : 637
Max. Gebläseleistung-Umluftbetrieb (m3/h): 378
Gebläseleistung bei Intensivstufe-Umluftbetrieb (m³/h): 447
Anzahl der Lampen (Stck): 4
Schallleistung (dB(A) re 1 pW): min 49 | max 65
Durchmesser des Abluftstutzens (mm): Kein
Material des Fettfilters:Aluminium
Geruchsfilter: Nein | Als Zubehoer
Art der Luftführung: Umluft
Delay Shut off modes:
Benötigtes Zubehör:
Sonderzubehör:
Art der Lampen:LED
Gesamtleistung der Lampen (W): 4x3,5W
Art des Fettfilters: Alluminium
Filterwechsel Erinnerung: Nein
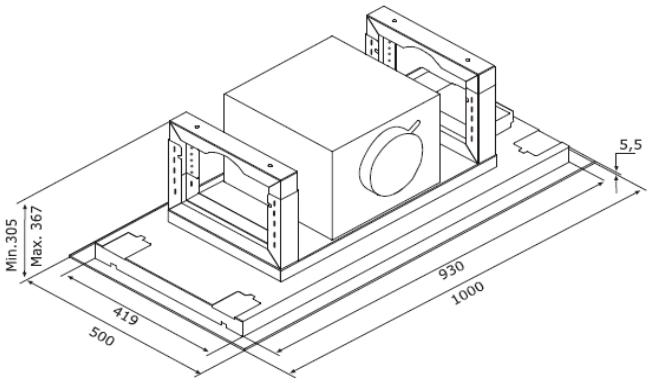
Verbrauchs- und Anschlusswerte:
Anschlusswert (W): 274
Absicherung (A):
Spannung (V): 220/240
Frequenz (Hz): 50/60
Steckerart: Schuko
Art der Installation: Deckenluefter
UPC:
Gehäusematerial:
Approbationszertifikate:
Länge Netzkabel (in):
Steckerart:
Abmessungen des Gerätes, mit Kamin (falls vorhanden) (in): / x x
Abmessungen des verpackten Gerätes (in):
Benötigter Abstand zwischen Mulde / Herd:
Nettogewicht (lbs): Bruttogewicht (lbs):
Lage des Gebläses: Motor im Gehäuse
Max. Gebläseleistung-Umluftbetrieb (CFM):
Durchmesser des Lüftungskanal (in) nach oben:
Durchmesser des Lüftungskanal (in) Rückseite:
Ablaufrichtung:
Rückstauklappe:
Länge Anschlusskabel (cm):