BLAUPUNKT

EAN-Nr.: 4251003101751

Inselesse
5DB 99450

Leistung / Verbrauch
• Energie-Effizienzklasse: C
• Durchschnittlicher Energieverbrauch: 76 kW/Jahr
• Lüfter-Effizienzklasse: C
• Beleuchtungs-Effizienzklasse: A
• Fettfilter-Effizienzklasse: C
• Gesamtanschlusswert: 254 W
• Spannung: 220-240 V

Ausstattung / Komfort
•Edelstahl
•Für Deckenmontage über Kochinseln
•Wahlweise Abluft- oder Umluftbetrieb
(für Umluft-betrieb wird ein Starterset benötigt)
•Soft-Drucktasten (3 Leistungsstufen + 1 Intensivstufe)
•Intensivstufen mit automatischer Rückstellung
•Höhe, fein dosierbare Lüfterleistung durch -Elektronik Steuerung
•Kraftvolles und leises Gebläse
•Gleichmäßige, helle Beleuchtung mit
2 x 1 W LED--Lampen
•Beleuchtungsstärke: 350 Lux
•Farbtemperatur: 3.000 K
•Metallfettfilter, spülmaschinengeeignet

Maße
• Gerätemaße Abluft (HxBxT): mm 770-953x900x600
• Gerätemaße Umluft (HxBxT): mm 877-1060x900x600

Zubehör:

Sonderzubehör:
•5Z 9114X1: Kohlefilter
•5Z 9120X1: Kaminverlängerung 70 cm

Verfügbare Farbvarianten:

Ausstattungsmerkmale:
Gerätetyp: T-Shape
Farbe des Kamins: Edelstahl
Bauart: Kaminesse
Approbationszertifikate: CE, IMQ (ENEC)
Länge Anschlusskabel (cm): 150
Nischenmaße (mm): 60x900x600
Höhe des Kamins: min 710mm -max 1000mm
Höhe des Gerätes ohne Kamin (mm): 60mm
Nettogewicht (kg): 27,1
Steuerung: Drucktasten
Regelung der Leistungsstufen: 3+i
Max. Gebläseleistung-Abluftbetrieb (m3/h): 610
Gebläseleistung bei Intensivstufe-Umluftbetrieb: 685
Max. Gebläseleistung-Umluftbetrieb (m3/h): 430
Gebläseleistung bei Intensivstufe-Abluftbetrieb (m³/h): 450
Anzahl der Lampen (Stck): 4
Schallleistung (dB(A) re 1 pW): 67
Durchmesser des Abluftstutzens (mm): 150/120
Material des Fettfilters: Aluminium
Geruchsfilter: Nein
Art der Luftführung: Umrüstbar
Nachlauf: nein
Benötigtes Zubehör:
Sonderzubehör:
Art der Lampen: Led
Gesamtleistung der Lampen (W): 4x1
Art des Fettfilters: Multilayer cassette
Filterwechsel Erinnerung: Nein
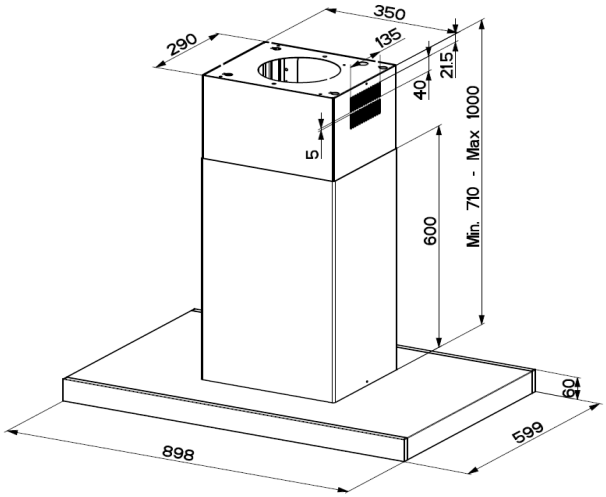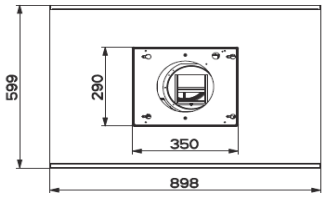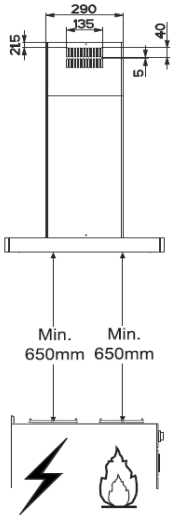
Verbrauchs- und Anschlusswerte:
Anschlusswert (W): 254
Absicherung (A): No
Spannung (V): 220-240
Frequenz (Hz): 50-60
Steckerart: Schuko
Art der Installation: Insel
UPC: 4251003101751
Gehäusematerial: Edelstahl
Approbationszertifikate: CE, IMQ (ENEC)
Länge Netzkabel (in): 59
Steckerart: Schuko
Abmessungen des Gerätes, mit Kamin (falls vorhanden) (in): 30,31 / 41,73 x 35,43 x 23,62
Abmessungen des verpackten Gerätes (in): 40,15 x 31,49 x 19,92
Benötigter Abstand zwischen Mulde / Herd: 25,59 / 25,59
Nettogewicht (lbs): 59,74 Bruttogewicht (lbs): 80,24
Lage des Gebläses: Im Schacht
Max. Gebläseleistung-Umluftbetrieb (CFM): 403
Durchmesser des Lüftungskanal (in) nach oben: 5,90 / 4,72
Durchmesser des Lüftungskanal (in) Rückseite:
Ablaufrichtung: nach oben
Rückstauklappe: Ja
Länge Anschlusskabel (cm): 150