5DB99250
Inselesse

Vorgänger:

Vertrieblicher Nachfolger:

EAN-Nr.:

Vertriebsprogramm:

5DB99250

Box
Inselesse, 90 cm
Edelstahl

- Energie-Effizienzklasse: D*
- Durchschnittlicher Energieverbrauch: 118 kWh/Jahr*
- Lüfter-Effizienzklasse: D*
- Beleuchtungs-Effizienzklasse: F*
- Fettfilter-Effizienzklasse: C*
- Geräusch max. Normalstufe: 57 dB*

Bauform

Betriebsart und Leistung

Komfort

Umwelt und Sicherheit

Technische Informationen

Maße

- Inselesse
- 90 cm
- Für Deckenmontage über Kochinseln
- Innenrahmen
- Wahlweise Abluft- oder Umluftbetrieb
- Für Umluftbetrieb wird ein Starterset benötigt
- Lüfterleistung 3-stufig regelbar durch Wippenschalter
- Gleichmäßige, helle Beleuchtung mit 4 x Halogenlampen 20W
- Beleuchtungsstärke: 508 lux
- Farbtemperatur: 2700 K
- warmweiß
- Metallfettfilter, spülmaschinengeeignet
- Lüfterleistung nach EN 61591 bei Abluftbetrieb max. 480 m³/h bei Umluftbetrieb max. 350m³/h
- Extrem geräuscharmer Betrieb durch spezielle Geräuschdämmung
- Geräuschwerte nach EN 60704-3 und EN 60704-2-13 max. Normalstufe: Abluftbetrieb: 57 dB(A) re 1 pW (43 dB(A) re 20 µPa Schalldruck) Umluftbetrieb: 68 dB(A) re 1 pW (54 dB(A) re 20 µPa Schalldruck)
- Gerätemaße Abluft (HxBxT): 744-924 x 900 x 600 mm
- Gerätemaße Umluft (HxBxT): 744-1044 x 900 x 600 mm
- Gesamtanschlusswert: 210 W

Zubehör

Sonderzubehör

- 5Z5106X5 Starterset für Umluftbetrieb

Verfügbare Farbvarianten

Technische Daten

Ausstattungsmerkmale
Farbe des Kamins : Edelstahl
Bauart : Kaminesse
Approbationszertifikate : CE, VDE
Länge Netzkabel (cm) : 130.0
Höhe des Kamins : 684-864/684-984
Höhe des Gerätes ohne Kamin (mm) : 60
Nettogewicht (kg) : 29.000
Steuerung : mechanisch
Regelung der Leistungsstufen : 3
Max. Gebläseleistung-Abluftbetrieb (m3/h) : 480
Max. Gebläseleistung-Umluftbetrieb (m3/h) : 350
Anzahl der Lampen (Stck) : 4
Durchmesser des Abluftstutzens (mm) : 150 / 120
Material des Fettfilters : Aluminium
Geruchsfilter : Nein
Art der Luftführung : Umrüstbar
Sonderzubehör : 5Z5106X5
Gesamtleistung der Lampen (W) : 80
Art des Fettfilters : Multilayer cassette

Verbrauchs- und Anschlusswerte
Anschlusswert (W) : 210
Absicherung (A) : 10
Spannung (V) : 220-240
Frequenz (Hz) : 50-60
Steckerart : Schuko-/Gardy.m.Erdung
Art der Installation : Insel
Gehäusematerial : Edelstahl
Approbationszertifikate : CE, VDE
Steckerart : Schuko-/Gardy.m.Erdung
Abmessungen des verpackten Gerätes (in) : 32.87 x 24.01 x 40.74
Nettogewicht (lbs) : 65
Bruttogewicht (lbs) : 83
Lage des Gebläses : Motor im Kamin
Länge Netzkabel (cm) : 130.0
Abmessungen des Gerätes (mm) : 744-1044 x 900 x 600
Nettogewicht (kg) : 29.000
Bruttogewicht (kg) : 38.000
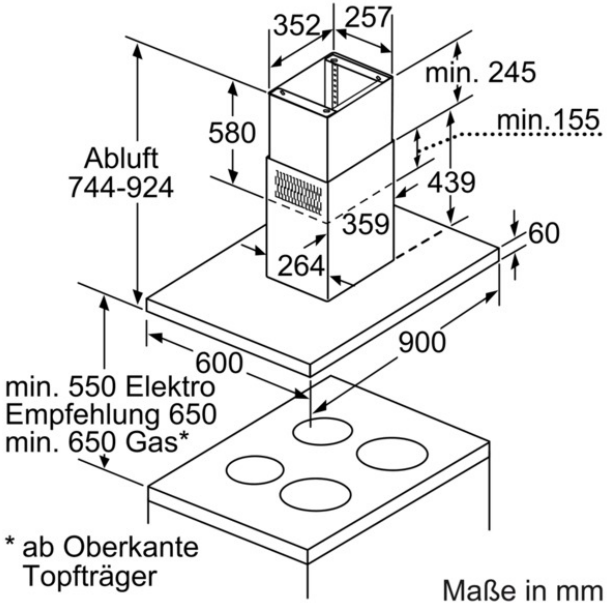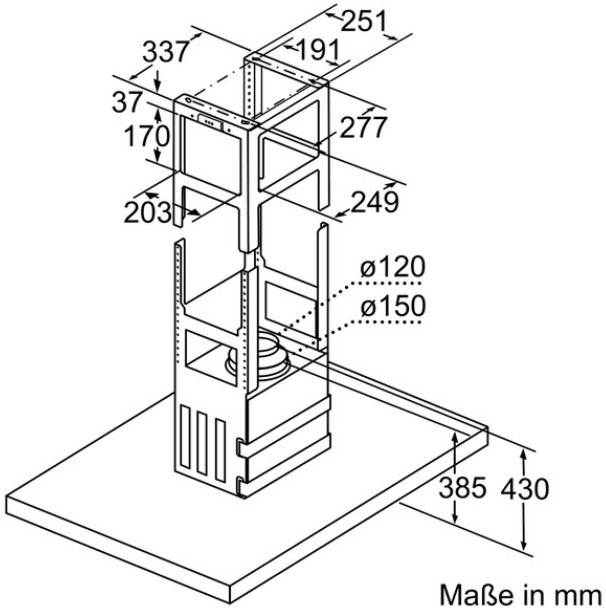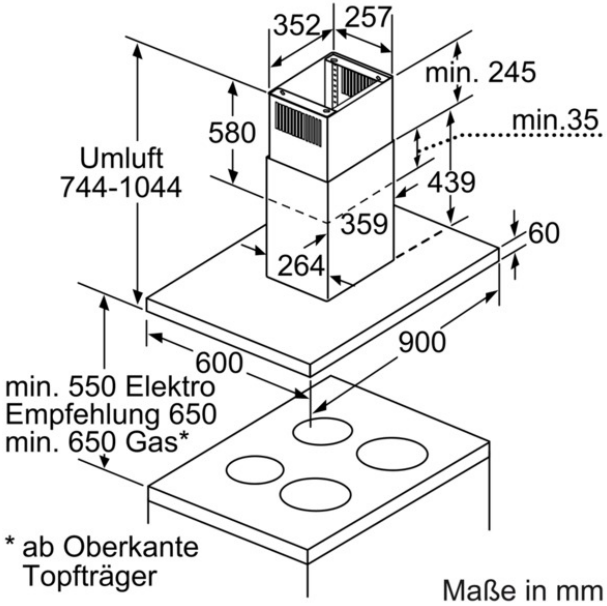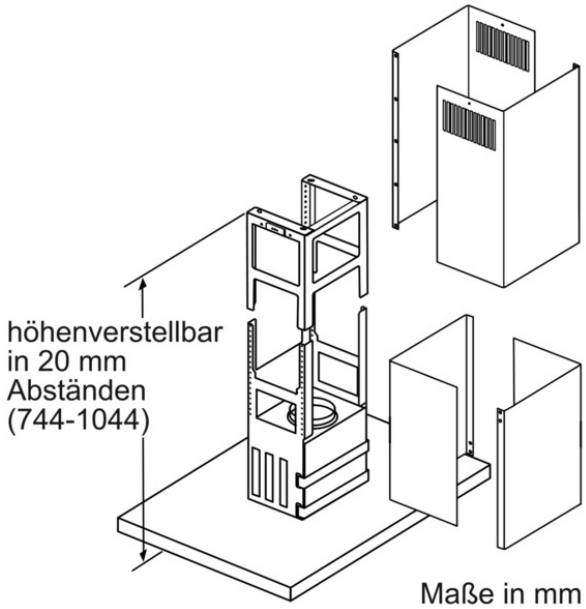
5DB99250
Box
Inselesse, 90 cm
Edelstahl