BLAUPUNKT

EAN-Nr.: 4251003103199

Wandesse
5DB 66751

Leistung / Verbrauch
- Spannung: 220 – 240 V
- Gesamtanschlusswert: 123 W
- Energie-Effizienzklasse: C*
- Durchschnittlicher Energieverbrauch: 75 kWh/Jahr*
- Lüfter-Effizienzklasse: E*
- Beleuchtungs-Effizienzklasse: E*
- Fettfilter-Effizienzklasse: C*
- Geräusch min./max. Normalstufe: 54/68 dB*
- Lüfterleistung max. Normalstufe:
- bei Abluftbetrieb 435 m3/h
- bei Umluftbetrieb 270 m3/h

* Gemäß EU--Regulierung Nr. 65/2014 / Lüfter-leistung nach EN 61591

Ausstattung / Komfort
- Edelstahl
- Für Wandmontage über Kochstellen
- Wahlweise Abluft- oder Umluftbetrieb
(für den Umluftbetrieb wird ein Kohlefilter benötigt)
- Mechanische 3-stufige Steuerung
- Intensivstufen mit automatischer Rückstellung
- Gleichmäßige, helle Beleuchtung mit 2 x 4 W LED Lampen
- Beleuchtungsstärke: 90 Lux
- Farbtemperatur: 3.000 K
- Metallfettfilter, spülmaschinengeeignet
- inkl. Abluftschacht

Maße
- Gerätemaße Abluft (H/B/T) : 790-940 x 600 x 470 mm
- Gerätemaße Umluft (H/B/T) : 790-1070 x 600 x 470 mm

Zubehör:

Sonderzubehör:
- 5Z9114X1: Kohlefilter
- 5Z 9119X1: Schachtverlängerung Oberkamin Edelstahl 990 mm

Verfügbare Farbvarianten:

Ausstattungsmerkmale:
- Gerätetyp: T-Shape
- Farbe des Kamins: Edelstahl
- Bauart: Kaminesse
- Approbationszertifikate: CE, IMQ (ENEC)
- Nischenmaße (mm): 70 X 600 X 470
- Höhe des Kamins: min 730mm -max 1000mm
- Höhe des Gerätes ohne Kamin (mm): 70mm
- Nettogewicht (kg): 12
- Steuerung: Drucktasten
- Regelung der Leistungsstufen: 3
- Max. Gebläseleistung-Abluftbetrieb (m3/h): 435
- Max. Gebläseleistung-Umluftbetrieb (m3/h): 270
- Anzahl der Lampen (Stück): 2
- Schallleistung (dB(A) re 1 pW): 63
- Durchmesser des Abluftstutzens (mm): 150/120
- Material des Fettfilters: Aluminium
- Geruchsfilter: Nein
- Art der Luftführung: Umrüstbar
- Nachlauf: Nein
- Art der Lampen: Halogen
- Gesamtleistung der Lampen (W): 2x4
- Art des Fettfilters: Multilayer cassette
- Filterwechsel Erinnerung: Nein
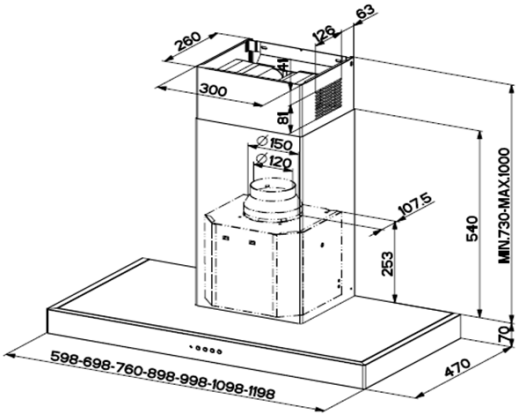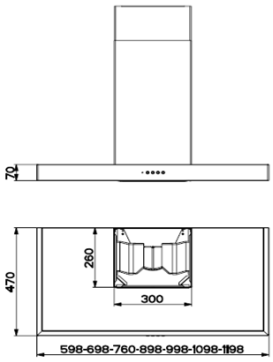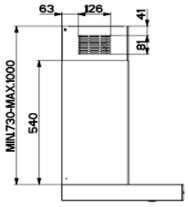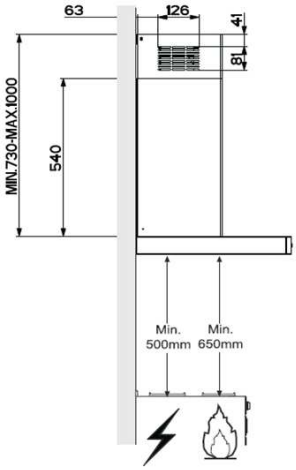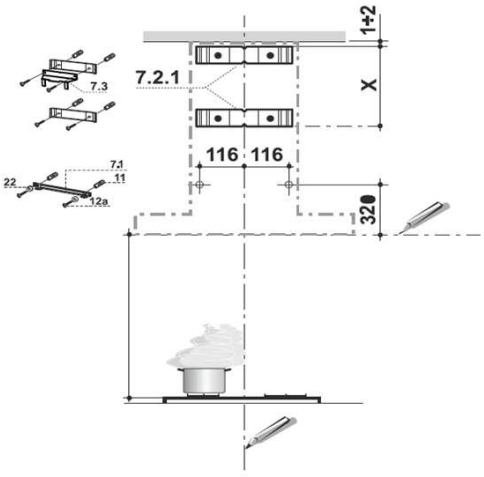
Verbrauchs- und Anschlusswerte:
- Anschlusswert (W): 123
- Absicherung (A): No
- Spannung (V): 220-240
- Frequenz (Hz): 50
- Steckerart: Schuko
- Art der Installation: Wand
- UPC: 4251003101737
- Gehäusematerial: Edelstahl
- Approbationszertifikate:CE, IMQ (ENEC)
- Länge Netzkabel (in): 59
- Steckerart: Schuko
- Abmessungen des Gerätes, mit Kamin (falls vorhanden) (in): 31,49 / 42,12 x 23,62 x 18,50
- Abmessungen des verpackten Gerätes (in): 26,45 x 16,33 x 23,74
- Benötigter Abstand zwischen Mulde / Herd: 19,68 / 25,59
- Nettogewicht (lbs): 26,45
- Bruttogewicht (lbs): 34,17
- Lage des Gebläses: Im Schacht
- Max. Gebläseleistung-Umluftbetrieb (CFM): 217
- Durchmesser des Lüftungskanal (in) nach oben: 5,90 / 4,72
- Ablaufrichtung: nach oben
- Rückstauklappe: Ja
- Länge Anschlusskabel (cm): 150