5DB66253
Edelstahl
esse 60 cm

Leistung / Verbrauch
• Spannung: 220 – 240 V
• Gesamtanschlusswert: 225,4 W
• Energie-Effizienzklasse: A*
• Durchschnittlicher Energieverbrauch: 44 kWh/Jahr*
• Lüfter-Effizienzklasse: A*
• Beleuchtungs-Effizienzklasse: A*
• Fettfilter-Effizienzklasse: C*
• Geräusch min./max. Normalstufe: 48/58 dB*
• Lüfterleistung max. Normalstufe / Intensivstufe*:
bei Abluftbetrieb 560 m3/h / 632 m3/h,
bei Umluftbetrieb 394 m3/h / 445 m3/h
* Gemäß EU-Regulierung Nr. 65/2014 / Lüfterleistung nach EN 61591

Ausstattung / Komfort
• Edelstahl
• Für Wandmontage über Kochstellen
• Multi Control
• Wahlweise Abluft- oder Umluftbetrieb (für den Umluftbetrieb wird ein Kohlefilter benötigt)
• Elektronische Steuerung
• Lüfterleistung 4-stufig (3 Leistungsstufen + 1 Intensivstufe) regelbar durch Multi Control
• Intensivstufen mit automatischer Rückstellung
• Kraftvolles und leises Gebläse
• Gleichmäßige, helle Beleuchtung mit 2 x 2,7 W LED-Modulen
• Optional erweiterbare Multi Control Funktion:
LED-Licht regulierbar in Helligkeit und Farbtemperatur
• regulierbar in Helligkeit und Farbtemperatur
• Wärmesensor für automatischen Betrieb
• Farbtemperatur : 4000 K voreingestellt
• Metallfettfilter, spülmaschinengeeignet
• inkl. Abluftschacht

Technische Daten und Maße
• Gerätemaße Abluft: 640 – 1060 x 600 x 398 cm
• Gerätemaße Umluft: 710 – 1130 x 600 x 398 cm
• Länge Anschlusskabel (cm): 150

Zubehör:

Sonderzubehör:
• 5Z 9102X1: Kohlefilter

für erweiterte Multi Control Funktion
• BLZ 501 Receiver
• BLZ 502 Fernbedienung

Verfügbare Farbvarianten:

Ausstattungsmerkmale:
• Gerätetyp: Wandhaube
• Approbationszertifikate: CE
• Länge Anschlusskabel (cm): 150
• Netto Gewicht (kg): 11,6
• Anzahl der Lampen (Stck): 2
• Durchmesser des Abluftstutzens (mm): 150
• Material des Fettfilters:Aluminium

Verbrauchs- und Anschlusswerte:
• Gesamtanschlusswert:(W): 225,4
• Spannung (V): 220/240
• Frequenz (Hz): 50/60
• Steckerart: Schuko
• Haubenkorpus: Edelstahl
• Abstand vom Kochfeld: 60cm
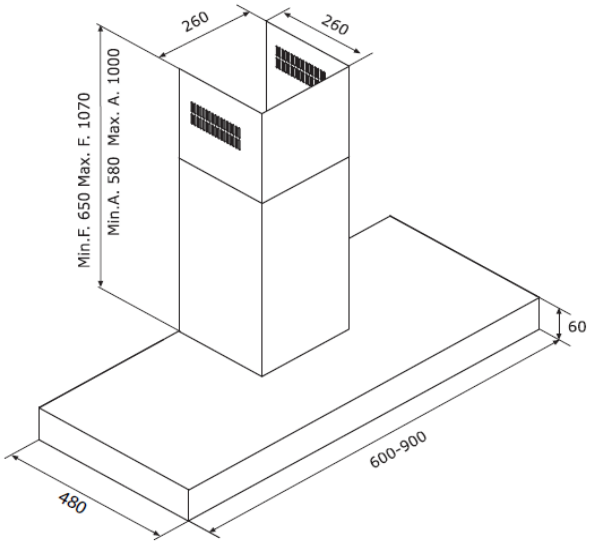
EAN-Nr.: 4251003102482