BLAUPUNKT

EAN-Nr.: 4251003101539

5DB66252
Edelstahl
esse 60 cm

Leistung / Verbrauch

• Energie-Effizienzklasse: A
• Durchschnittlicher Energieverbrauch: 43 kW/a
• Lüfter-Effizienzklasse: A
• Beleuchtungs-Effizienzklasse: A
• Fettfilter-Effizienzklasse: C
• Gesamtanschlusswert: 224,2
• Spannung: 220/240V

Ausstattung / Komfort
• 60cm
• Edelstahl
• für Wandmontage über Kochfeldern
• Wahlweise Abluft- oder Umluftbetrieb (für den Umluftbetrieb wird ein Kohlefilter benötigt)
• Metall-Fettfilter, spülmaschinengeeignet
• Lüfterleistung 4-stufig
• (3 Leistungsstufen + 1 Intensivstufe) regelbar durch Fernbedienung oder Multi-control Kochfeld
• Intensivstufen mit automatischer Rückstellung
• Kraftvolles und leises Gebläse
• Gleichmäßige, helle Beleuchtung mit 2x2,1W LED-Modulen
• Durchschnittliche Beleuchtungsstärke des Beleuchtungssystems auf der Kochoberfläche : 143 Lux
• Farbtemperatur : 4000 K
•

Zubehör

• Gerätemaße Abluft (HxBxT): mm 640-1060 x 600 x 398 mm
• Gerätemaße Umluft (HxBxT): Max. 710-1130 x 600 x 398 mm

Zubehör:
5Z9102X1 EG1891.1

Sonderzubehör:

Verfügbare Farbvarianten:

Ausstattungsmerkmale:
Gerätetyp: Wandesse
Farbe des Kamins: Edelstahl
Bauart: Wandesse
Approbationszertifikate: CE
Länge Anschlusskabel (cm): 150
Nischenmaße (mm):
Höhe des Kamins: min580 max 1070
Höhe des Gerätes ohne Kamin (mm) : 60
Nettogewicht (kg): 11,6
Steuerung: Fernbedienung oder Multi-control Kochfeld
Regelung der Leistungsstufen: 3 + Intensiv
Max. Gebläseleistung-Abluftbetrieb (m3/h): 560
Gebläseleistung bei Intensivstufe-Abluftbetrieb (m3/h) : 632
Max. Gebläseleistung-Umluftbetrieb (m3/h): 394
Gebläseleistung bei Intensivstufe-Umluftbetrieb (m³/h): 445
Anzahl der Lampen (Stck): 2
Schallleistung (dB(A) re 1 pW): min 48 | max 58 | int. 64
Durchmesser des Abluftstutzens (mm): 150
Material des Fettfilters:Aluminium
Geruchsfilter: Nein | Als Zubehoer
Art der Luftführung: Wahlweise Abluft oder Umluft
Delay Shut off modes:
Benötigtes Zubehör:
Sonderzubehör:
Art der Lampen:LED
Gesamtleistung der Lampen (W): 2x2,1W
Art des Fettfilters: Alluminium
Filterwechsel Erinnerung: Nein
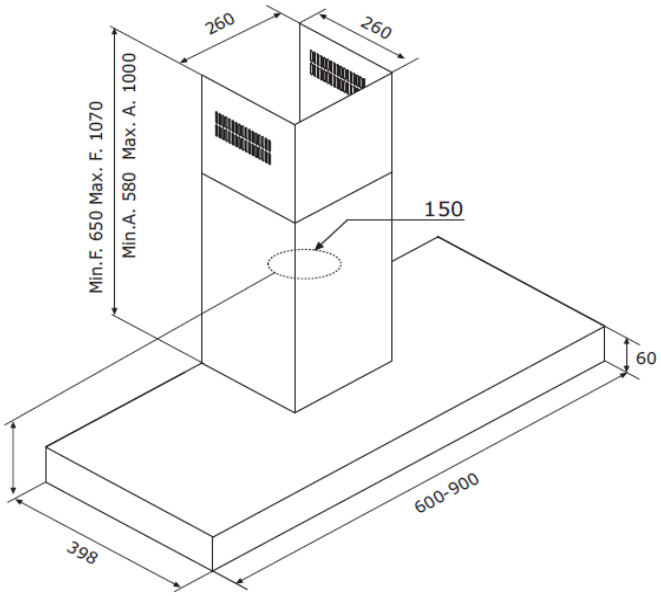
Verbrauchs- und Anschlusswerte:
Anschlusswert (W): 224,2
Absicherung (A):
Spannung (V): 220/240
Frequenz (Hz): 50/60
Steckerart: Schuko
Art der Installation: Wandesse
UPC:
Gehäusematerial:
Approbationszertifikate:
Länge Netzkabel (in):
Steckerart:
Abmessungen des Gerätes, mit Kamin (falls vorhanden) (in): / x x
Abmessungen des verpackten Gerätes (in):
Benötigter Abstand zwischen Mulde / Herd:
Nettogewicht (lbs): Bruttogewicht (lbs):
Lage des Gebläses: Motor im Gehäuse
Max. Gebläseleistung-Umluftbetrieb (CFM):
Durchmesser des Lüftungskanal (in) nach oben:
Durchmesser des Lüftungskanal (in) Rückseite:
Ablaufrichtung:
Rückstauklappe:
Länge Anschlusskabel (cm):