5DB66250
Esse

Vorgänger:

Vertrieblicher Nachfolger:

EAN-Nr.:
4251003100389

Vertriebsprogramm:

5DB66250

Edelstahl
Box
Esse, 60 cm

- Energie-Effizienzklasse: E*
- Durchschnittlicher Energieverbrauch: 104.4 kWh/Jahr*
- Lüfter-Effizienzklasse: F*
- Beleuchtungs-Effizienzklasse: F*
- Fettfilter-Effizienzklasse: D*
- Geräusch max. Normalstufe: 64 dB*

Bauform

Betriebsart und Leistung

Komfort

Umwelt und Sicherheit

Technische Informationen

Maße

- Esse
- 60 cm
- Wahlweise Abluft- oder Umluftbetrieb
- Lüfterleistung 3-stufig regelbar durch Wippenschalter
- Für Wandmontage über Kochstellen
- Gleichmäßige, helle Beleuchtung mit 2 x Halogenlampen 30W
- Beleuchtungsstärke: 270 lux
- Farbtemperatur: 2700 K
- warmweiß
- Metallfettfilter, spülmaschinengeeignet
- Lüfterleistung nach EN 61591 bei Abluftbetrieb max. 370 m³/h bei Umluftbetrieb max. 230m³/h
- Geräuschwerte nach EN 60704-3 und EN 60704-2-13 max. Normalstufe: Abluftbetrieb: 64 dB(A) re 1 pW (50 dB(A) re 20 µPa Schalldruck) Umluftbetrieb: 67 dB(A) re 1 pW (53 dB(A) re 20 µPa Schalldruck)
- Gesamtanschlusswert: 175 W
- Gerätemaße Abluft (HxBxT): 642-954 x 600 x 500 mm
- Gerätemaße Umluft (HxBxT): 642-1064 x 600 x 500 mm

Zubehör

Sonderzubehör

- 5Z5101X5 Starterset für Umluftbetrieb

Verfügbare Farbvarianten

Technische Daten

Ausstattungsmerkmale
Farbe des Kamins : Edelstahl
Bauart : Kaminesse
Approbationszertifikate : CE, VDE
Länge Netzkabel (cm) : 130.0
Höhe des Kamins : 582-894/582-1004
Höhe des Gerätes ohne Kamin (mm) : 60
Nettogewicht (kg) : 11.000
Steuerung : mechanisch
Regelung der Leistungsstufen : 3
Max. Gebläseleistung-Abluftbetrieb (m3/h) : 370
Max. Gebläseleistung-Umluftbetrieb (m3/h) : 230
Anzahl der Lampen (Stck) : 2
Durchmesser des Abluftstutzens (mm) : 120 / 150
Material des Fettfilters : Aluminium
Geruchsfilter : Nein
Art der Luftführung : Umrüstbar
Sonderzubehör : 5Z5101X5
Gesamtleistung der Lampen (W) : 60
Art des Fettfilters : Multilayer cassette

Verbrauchs- und Anschlusswerte
Anschlusswert (W) : 175
Absicherung (A) : 10
Spannung (V) : 220-240
Frequenz (Hz) : 50-60
Steckerart : Schuko-/Gardy.m.Erdung
Art der Installation : Wand
Gehäusematerial : Edelstahl
Approbationszertifikate : CE, VDE
Steckerart : Schuko-/Gardy.m.Erdung
Abmessungen des verpackten Gerätes (in) : 15.94 x 23.42 x 26.96
Nettogewicht (lbs) : 25
Bruttogewicht (lbs) : 32
Lage des Gebläses : Motor im Kamin
Rückstauklappe : Nein
Länge Netzkabel (cm) : 130.0
Abmessungen des Gerätes (mm) : 642-1064 x 600 x 500
Nettogewicht (kg) : 11.000
Bruttogewicht (kg) : 15.000

5DB66250
Edelstahl
Box
Esse, 60 cm

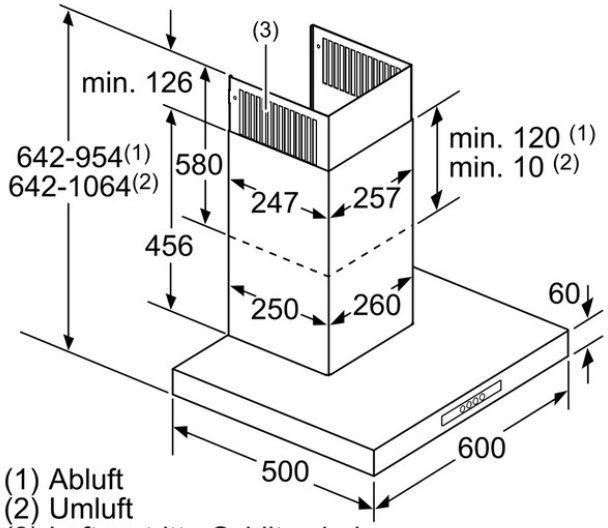

(1) Abluft
(2) Umluft
(3) Luftaustritt - Schlitze bei Abluft nach unten montieren

Maße in mm

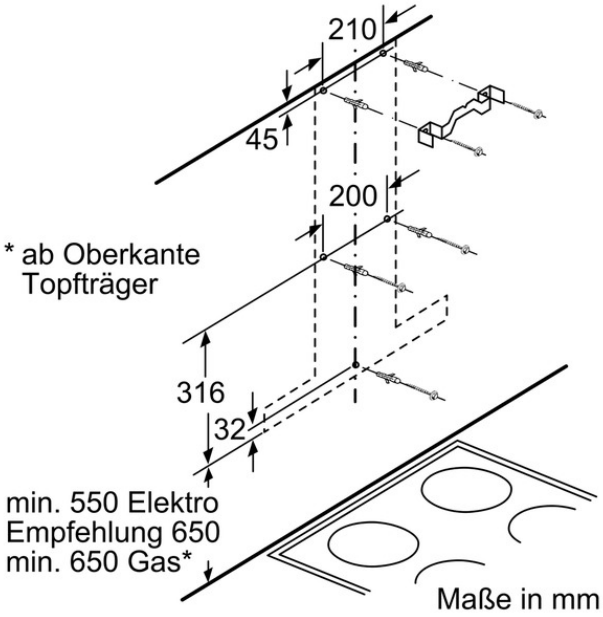

Maße in mm

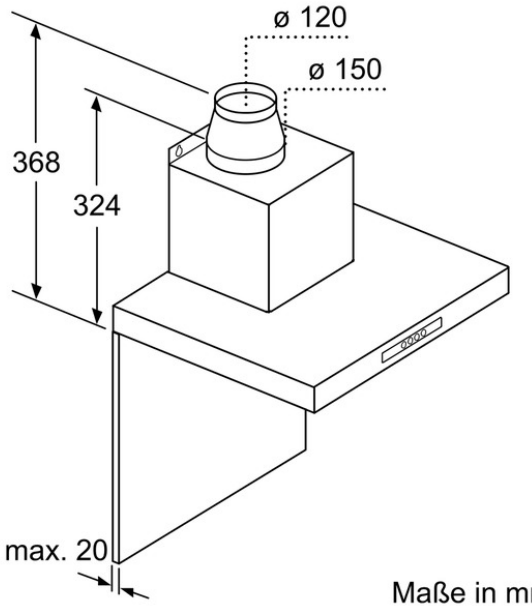

Maße in mm

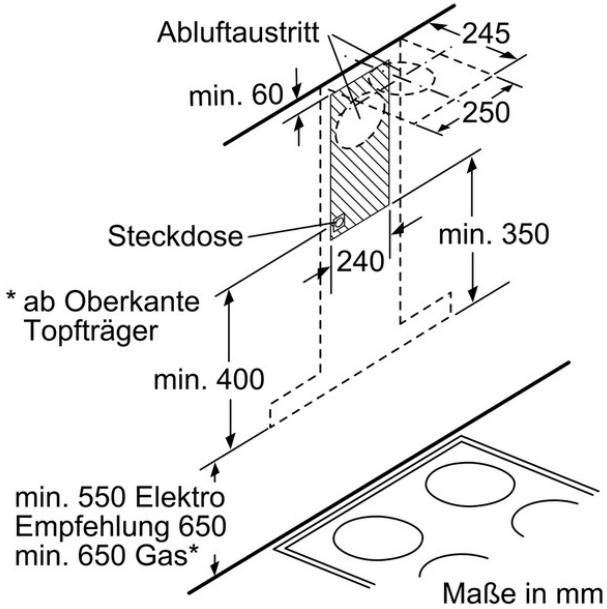

Maße in mm