Campana de pantalla plana

5DA36461

EG018201

Accesorios adicionales disponibles

Filtro de carbono activado

5Z9100X6

EG18812

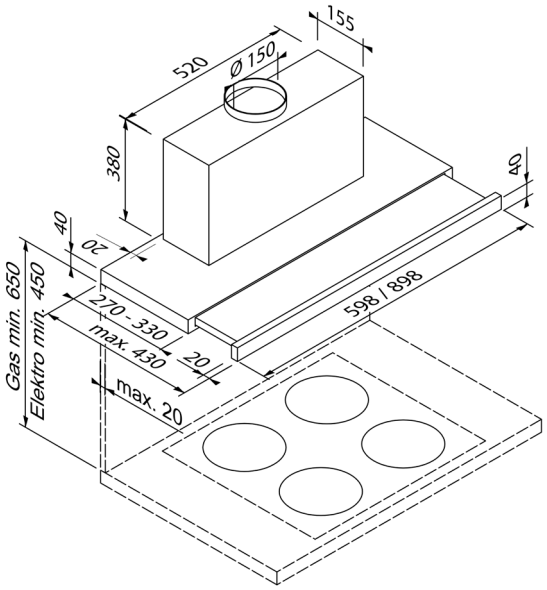

Diseño	
Color	Negro
Tipo de montaje	Campana de pantalla plana
Ancho (en cm)	60

Modos de funcionamiento y potencia	
Modo de salida de aire / modo de circulación de aire	• / •
Clase de eficiencia del ventilador	A
Clase de eficiencia de la iluminación	A
Clase de eficiencia del filtro de grasa	C
Potencia de extracción máx. nivel normal / intensivo[1]	400m³/h / 560m³/h
Potencia de recirculación máx. nivel normal / intensivo[1]	
Nivel de ruido (en dB {A}) nivel normal máx. extracción[2]	66

Comodidad de manejo y equipamiento	
Manejo	Touch Control
Iluminación	2 × 1 W LED
Niveles de potencia	3 + 1 Nivel intensivo
Niveles intensivos con restablecimiento automático	•
Multi Control	–
Indicador de saturación del filtro	–

Accesorios incluidos**	
Accesorios incluidos	Filtro de grasa de metal, apto para lavavajillas

Datos técnicos	
Clase de eficiencia energética	A
Potencia conectada	127W / 220-240 V
Protección por fusible (en A)	4 A
Frecuencia (en Hz)	50-60 Hz
Tipo de enchufe	Tipo F
Longitud del cable de conexión (en cm)	150 cm
Peso neto (en KG)	13,5 kg
Peso bruto (en KG)	14,8 kg
Dimensiones del electrodoméstico embalado (Al × An × P)	41,3 x 56,6 x 67,0 cm
Dimensiones del electrodoméstico salida de aire (Al × An × P)	42,0 x 59,8 x 29,0-35,0 cm
Dimensiones del electrodoméstico circulación de aire (Al × An × P)	42,0 x 59,8 x 29,0-35,0 cm
EAN	4251003111224

Nota	
Nota	

Encontrará más información en nuestro sitio web:
www.blaupunkt-einbaugeraete.com

[1] Normas de potencia del ventilador según EN 61591
[2] Normas de presión acústica según EN 60704-2-13.
Dentro del rango de A+++ a D.